PRZYCZÓŁEK LEWOSTRONNY

SKRZYDEŁKO LEWOSTRONNE

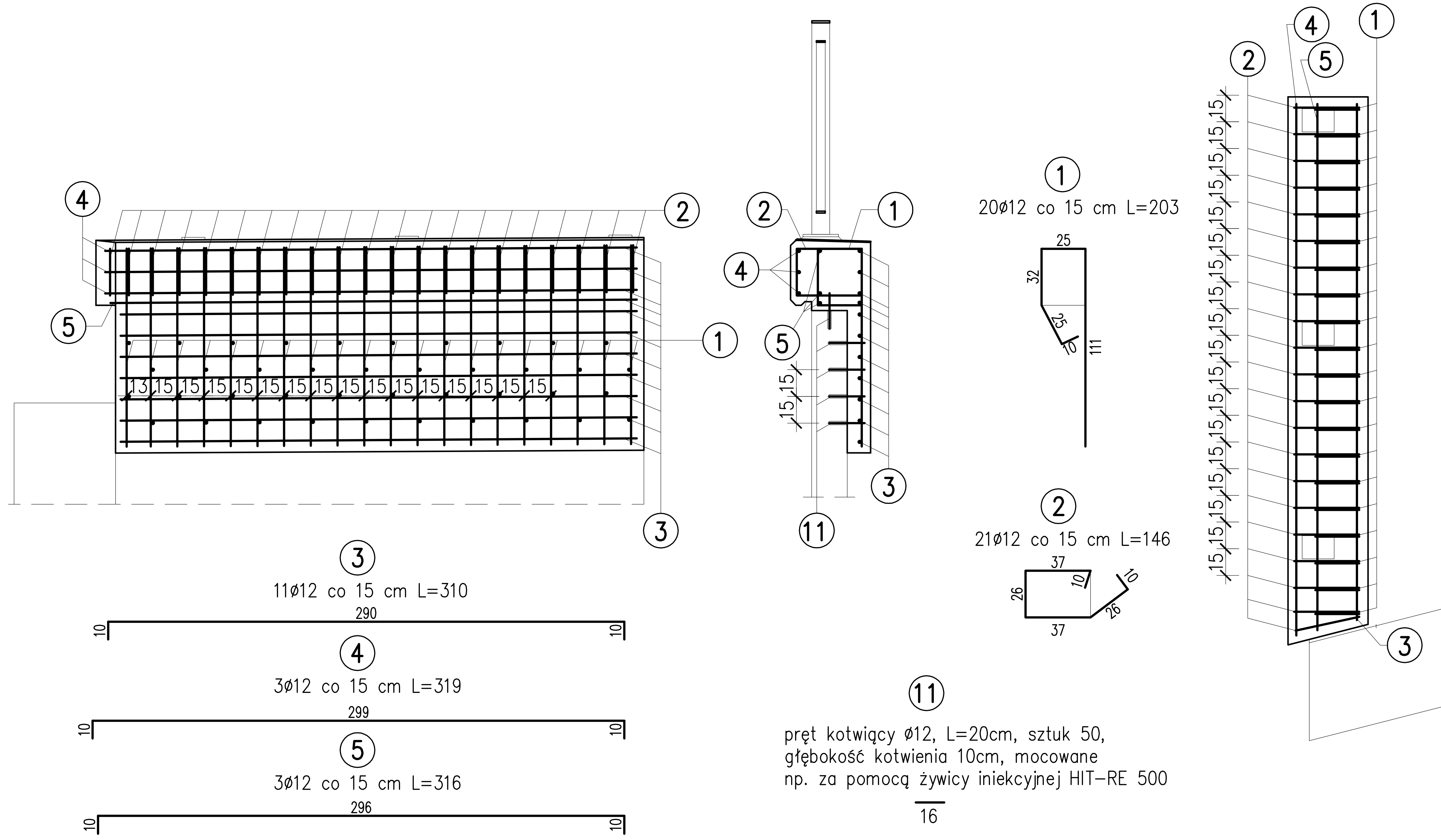

BETON B30 (C25/30) – 0,85 m3
STAL A-III N BSt500S – 111 kg
KOTWY DŁ. 20cm – szt. 50

SKRZYDEŁKO PRAWOSTRONNE

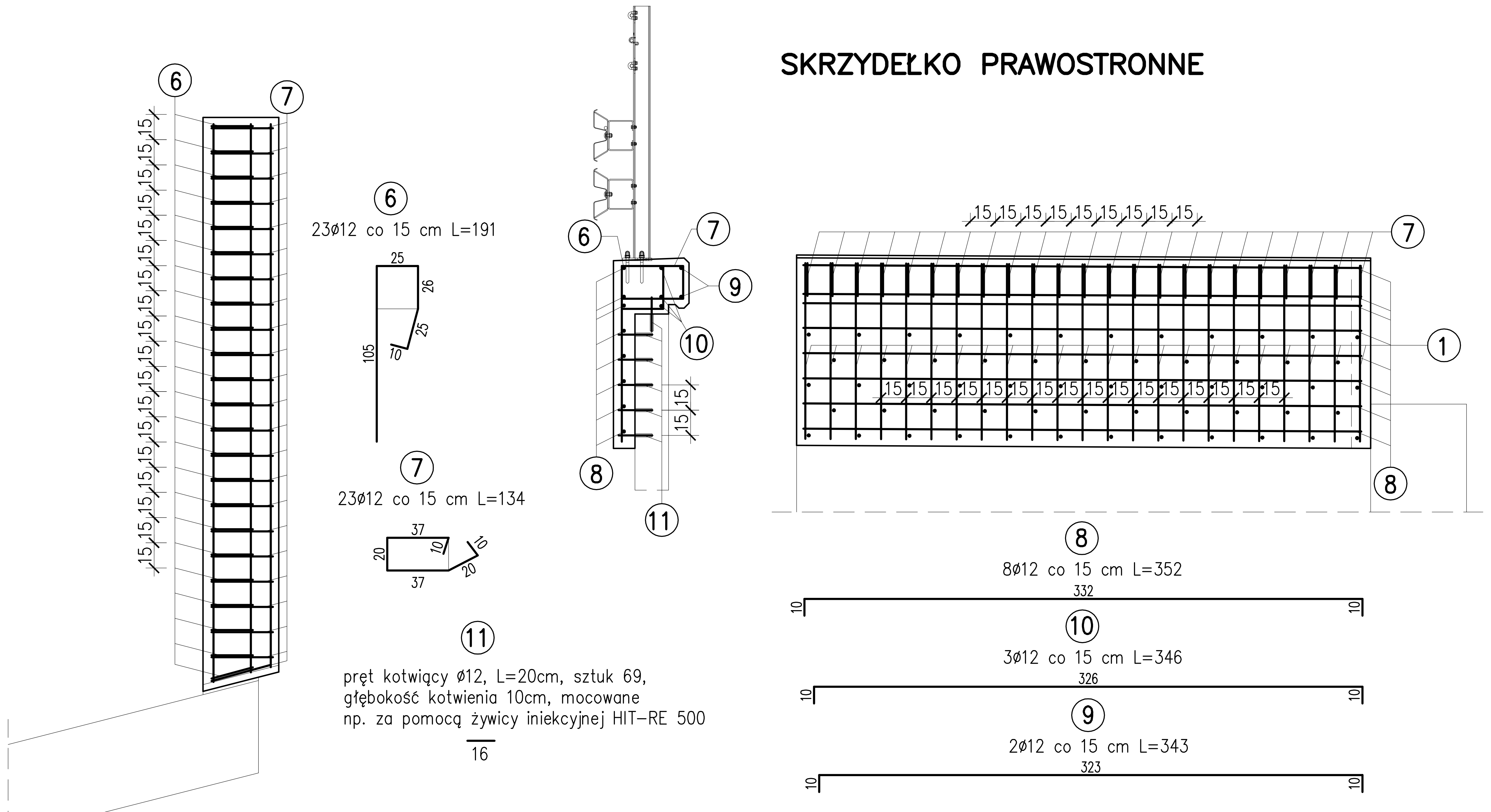

BETON B30 (C25/30) – 0,83 m3
STAL A-III N BSt500S – 107 kg
KOTWY DŁ. 20cm – szt. 69

Nr pręta	Średnica pręta	Długość pręta	Ilość sztuk	Długość całkowita [m]
	[mm]	[m]	Szt.	#12
1	12	2,03	20	40,60
2	12	1,46	21	30,66
3	12	3,10	11	34,10
4	12	3,19	3	9,57
5	12	3,16	3	9,48
		RAZEM	[m]	124,41
		MASA 1m	[kg]	0,89
		RAZEM	[kg]	**111**
6	12	1,91	23	43,93
7	12	1,34	23	30,82
8	12	3,52	8	28,16
9	12	3,46	3	10,38
10	12	3,43	2	6,86
		RAZEM	[m]	120,15
		MASA 1m	[kg]	0,89
		RAZEM	[kg]	**107**
		OGÓŁEM	[kg]	**218**

UWAGA!!!

1. PRĘTY NALEŻY ODGINAĆ PO WCZEŚNIEJSZYM ODSŁONIĘCIU ŚCIANEK SKRZYDEŁEK.
2. ZESTAWIENIE STALI DOTYCZY 2 SKRZYDEŁEK.
3. WYMIARY PRĘTÓW ZBROJENIOWYCH PODANO W ICH OSIACH

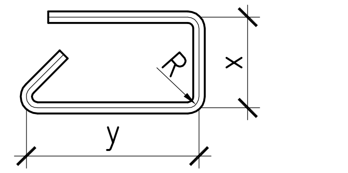

MINIMALNOŚCI OTULENIA PRĘTÓW ZBROJENIOWYCH:
- 2,5 cm dla strzemion
- 3,0 cm dla prętów głównych zbrojenia płyty

PRĘTY NALEŻY ŁĄCZYĆ I ODGINAĆ WG PN-91/S-10042

BIURO PROJEKTÓW I EKSPERTYZ BUDOWNICTWA KOMUNIKACYJNEGO Z. KOKOSZKA 66-004 Zatonie, Zatonie 3E. 601789866		
PROJEKT WYKONAWCZY **Przebudowa mostu nad rzeką Czarna Struga w ciągu drogi powiatowej nr 3406F w km 0+245 - ul. Chałubińskiego w m. Nowa Sól**		SKALA 1:25
Projektant: *mgr inż. Zbigniew Kokoszka* Uprawnienia projektowe nr 265/94/UW		luty 2012
Asystent: *mgr inż. Eryk Wroński*		luty 2012
Sprawdzający: *mgr inż. Karol Kobiela* Uprawnienia projektowe nr LBS/0003/POOM/11		luty 2012
ZBROJENIE – PRZYCZÓŁEK LEWOBRZEŻNY		Nr rys. 9