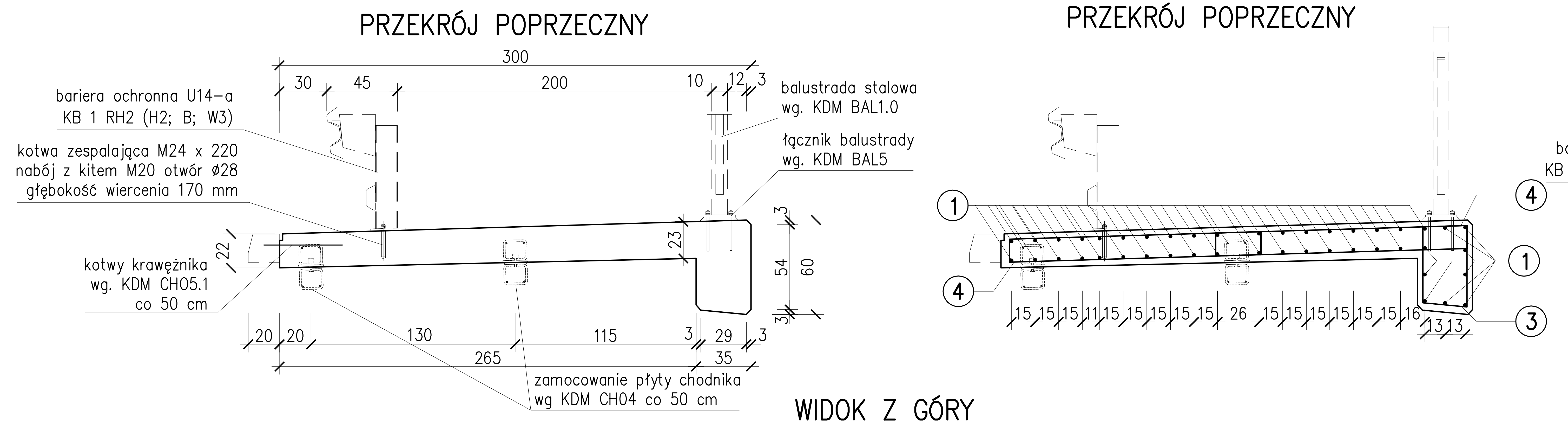

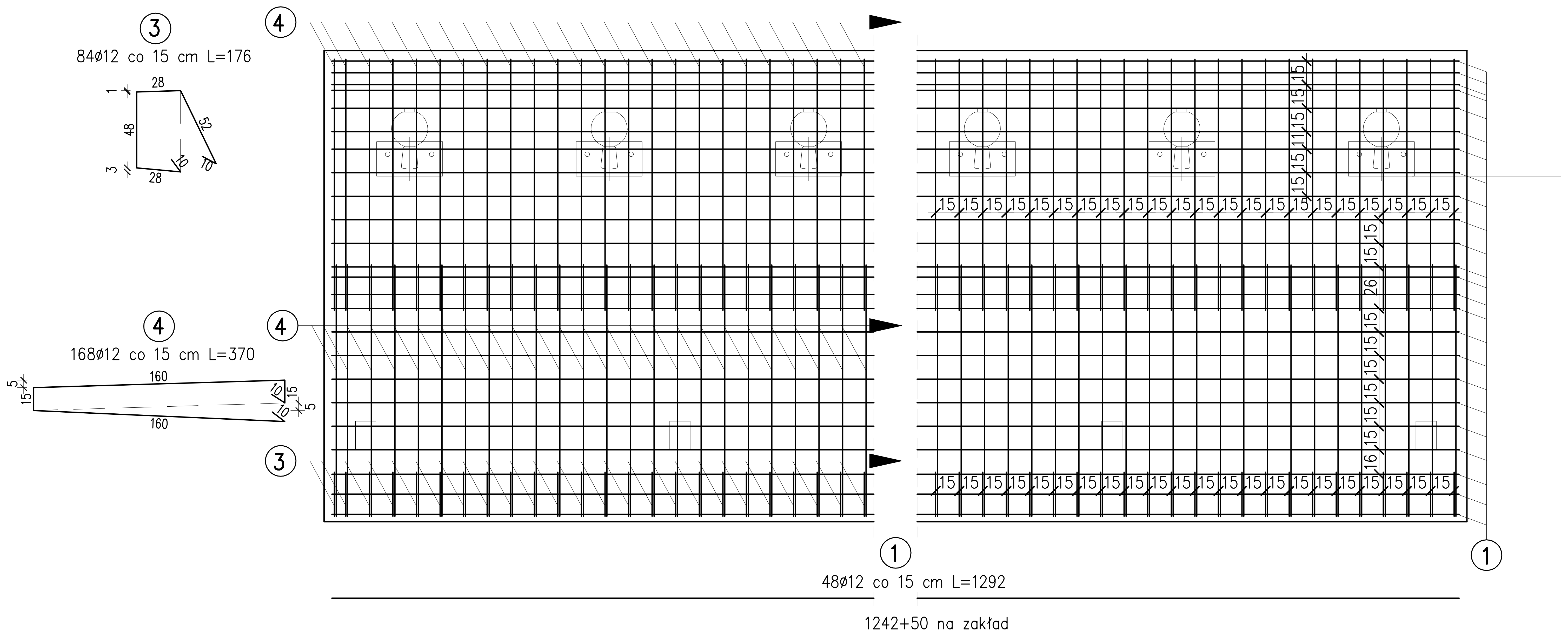

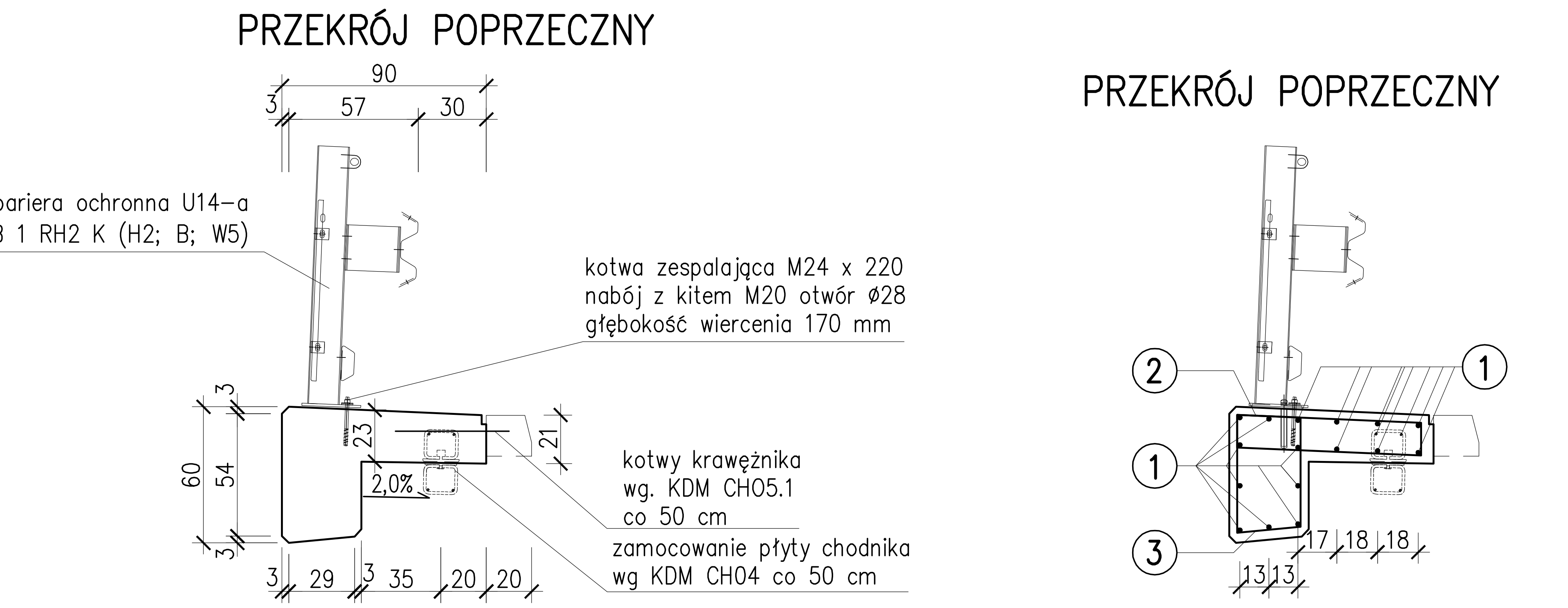

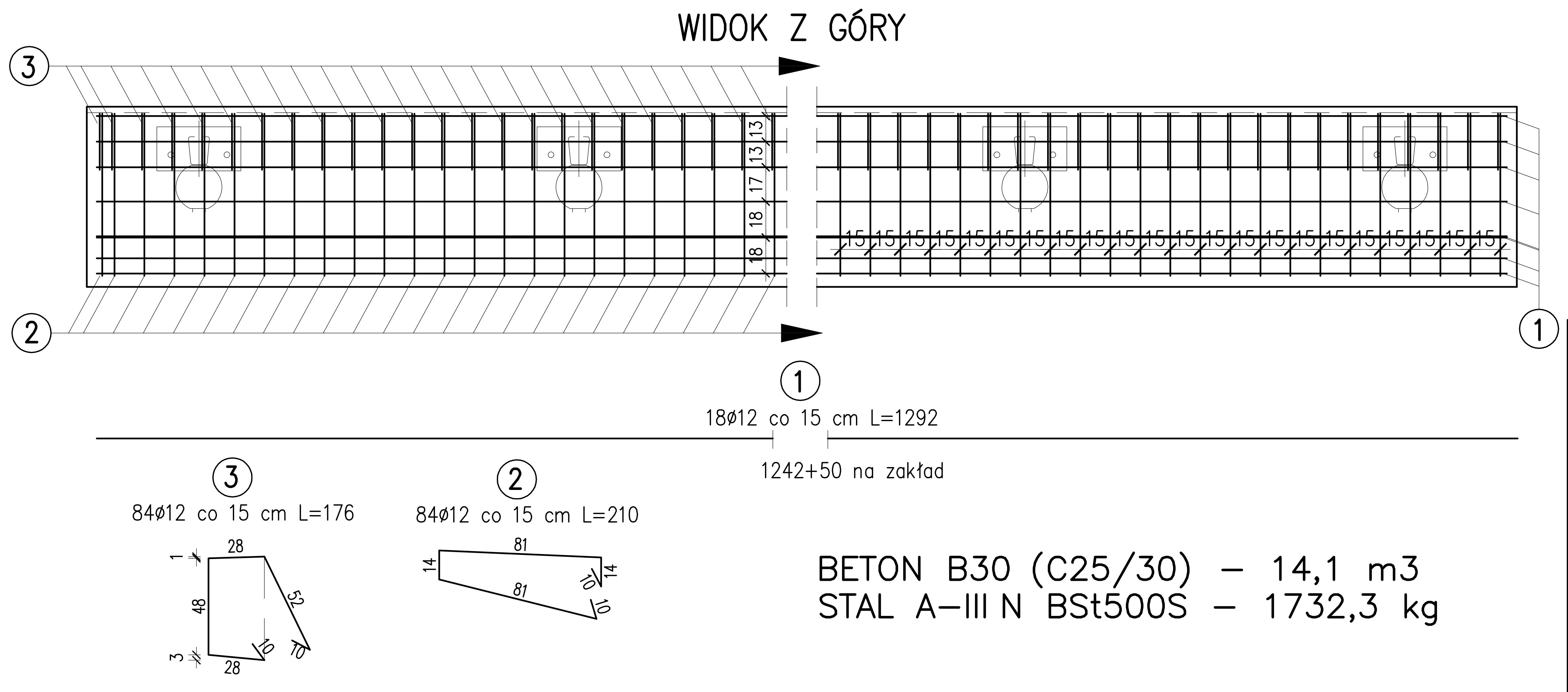

Nr pręta	Średnica pręta	Długość pręta	Ilość sztuk	Długość całkowita [m]
	[mm]	[m]	szt.	#12 18G2
KAPA LEWA OD STRONY NOWEJ SOLI				
1	12	12,92	18	232,56
2	12	2,10	84	176,4
3	12	1,76	84	147,84
RAZEM			[m]	556,8
MASA 1m			[kg]	0,89
RAZEM			[kg]	495,6
KAPA PRAWA OD STRONY NOWEJ SOLI				
1	12	12,92	48	620,16
3	12	1,76	84	147,84
4	12	3,70	168	621,6
RAZEM			[m]	1389,6
MASA 1m			[kg]	0,89
RAZEM			[kg]	1236,7
RAZEM DLA WSZYSTKICH KAP			[kg]	**1732,3**

UWAGA!!!

1. ZESTAWIENIE STALI DOTYCZY 2 KAP CHODNIKOWYCH
2. WYMIARY PRĘTÓW ZBROJENIOWYCH PODANO W ICH OSIACH

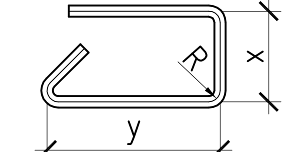

MINIMALNOŚCI OTULENIA PRĘTÓW ZBROJENIOWYCH:
- 2,5 cm dla strzemion
- 3,0 cm dla prętów głównych zbrojenia płyty

PRĘTY NALEŻY ŁĄCZYĆ I ODGINAĆ WG PN-91/S-10042

BETON B30 (C25/30) – 14,1 m3
STAL A-III N BSt500S – 1732,3 kg

BIURO PROJEKTÓW I EKSPERTYZ BUDOWNICTWA KOMUNIKACYJNEGO Z. KOKOSZKA
66-004 Zatonie, Zatonie 3E. 601789866

PROJEKT WYKONAWCZY Odbudowa mostu na kanale Starej Odry w ciągu drogi powiatowej nr 1027 w km 0+900		SKALA 1 : 25
Projektant: mgr inż. Zbigniew Kokoszka Uprawnienia projektowe nr 265/94/UW		kwiecień 2011
Asystent: mgr inż. Karol Kobiela		kwiecień 2011
Asystent: mgr inż. Daniel Kozłowski		kwiecień 2011
Asystent: mgr inż. Eryk Wroński		kwiecień 2011
Sprawdzający: mgr inż. Artur Ślusarczyk Uprawnienia projektowe nr LBS/0001/POOM/06		kwiecień 2011
KAPY CHODNIKOWE		Nr rys. 10